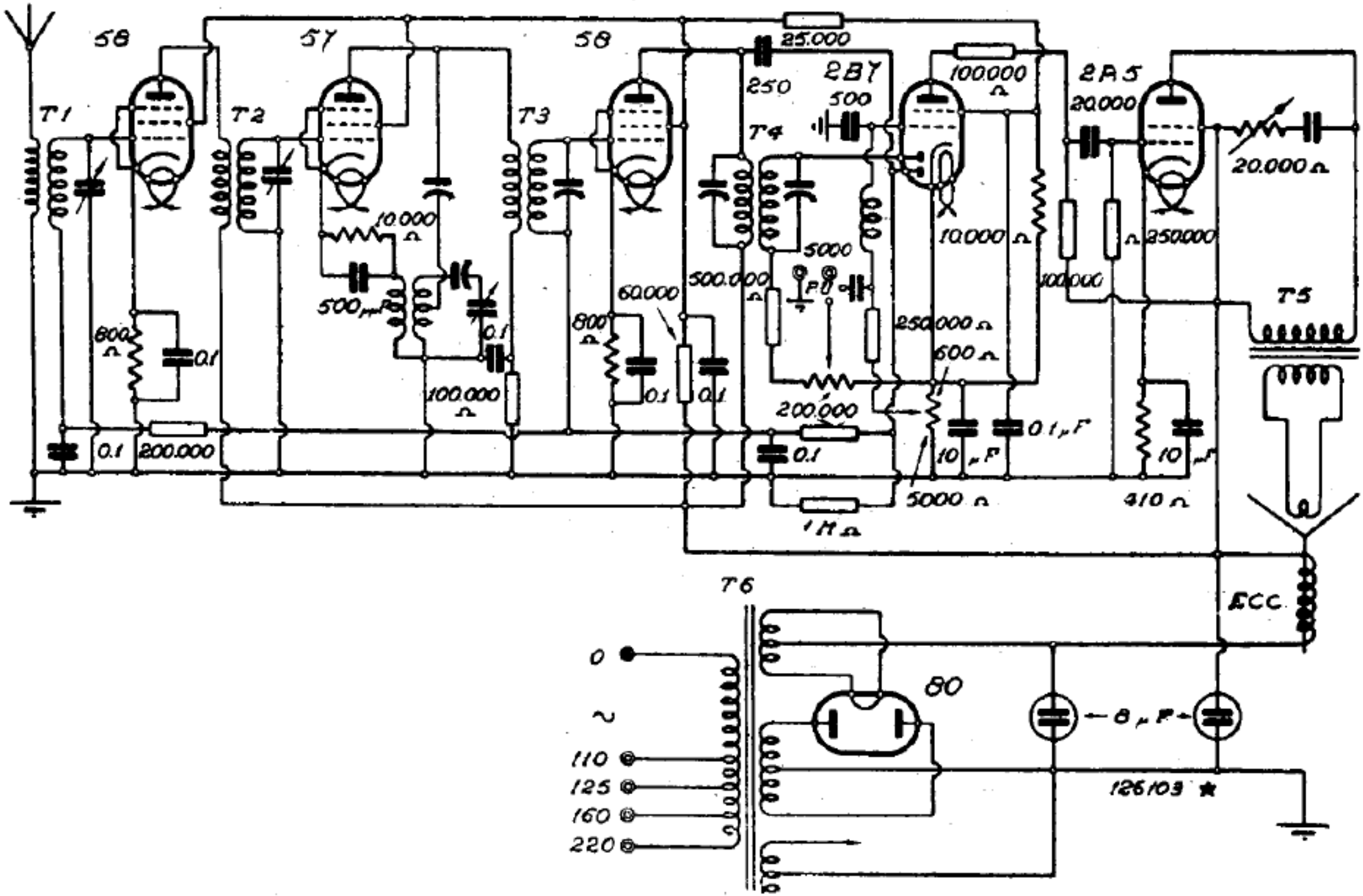
58
57
58
2B7
2A5
T1
T2
T3
T4
T5
T6
25.000
250
500
100.000 Ω
20.000
20.000 Ω
10.000 Ω
5000
500.000 Ω
250.000 Ω
600 Ω
800 Ω
0.1
500 μμF
60.000
200.000
1 MΩ
5000 Ω
410 Ω
10 μF
0.1 μF
ECC
80
8 μF
0
110
125
160
220
126103 ★

S.I.A.R.E. - MOD. « 62 »